DrayTek

VigorAP 810

802.11n無線基地台

- 支援IEEE802.11n 無線網路(2.4GHz)
- 支援 5埠10/100 Base-TX LAN口埠, 內含1埠支援PoE功能
- 內建RADIUS 伺服器
- 支援Wi-Fi Multi Media (WMM)
- 高整合網路安全環境
- 4組SSID 將使用組群分開管理
- 支援USB 印表機伺服器
- 2組VLAN 可管理有線與無線用戶
- 可結合Vigor路由器APM功能管理多台AP
- 可透過TR-069協定進行韌體升級、設定備份與回存

專為滿足專業人士、家庭辦公室、小型商辦、小型飯店、餐飲業的上網需要而設計的 VigorAP 810，可以提供PoE 工作狀態，讓你的無線基地台想擺那就擺那，不用擔心你的辦公室轉角、樓梯、窗邊、頂樓沒有電源插座! 符合IEEE 802.11n標準的2.4GHz 無線基地台，搭配可拆式大天線，可以提供更高的網路傳輸速率與更良好的無線訊號。

無線網路安全管理

為了防範無孔不入的無線使用的資料遺失風險，居易科技提供許多安全措施，如：802.1x 驗證, WEP加密，WPA/WPA2與WPA-PSK/WPA2-PSK 認證機制、 四組無線SSID、MAC位址存取控制 (Mac Address Filter)。四組無線SSID，用來定義不同群組權限。MAC存取控制可限制無線用戶端接取無線網路。

內建RADIUS Server 延展無線網路和架構

可支援 96 組身份認證功能, 且能支援16台RADIUS 用戶端設備。

支援多種無線模式

除了最基本的基地台模式(Access Point)，規劃者可以利用無線分佈系統 (WDS, Wireless Distribution System)功能，透過點對點/多點橋接以及中繼模式輕鬆延長網路範圍, 可以方便規劃者擴充基地台的訊號範圍，毋須擔憂使用者面臨無線網路收訊不良或訊號範圍不夠用。如果辦公室位於具有多樓層的辦公大樓， 居易科技的Universal Repeater，也可以讓你各樓層的使用者都能使用無死角的無線收訊。

WMM (Wi-Fi Multi Media) 功能優化影音傳輸

VigorAP 810基地台上採用了無線優先技術，能支援Wi-Fi Multi Media (WMM) 業界的標準，此標準乃用來定義 Wi-Fi網路中的服務品質 (Quality of Service，QoS)，對於即將來臨用以改善聲音、影像以及透過 Wi-Fi 傳輸聲音等應用的IEEE 802.11e WLAN QoS draft之最新標準。

APM 基地台管理功能

VigorAP 810無線基地台還具備APM 基地台管理功能 (AP Management)，可結合居易科技Vigor路由器，管理多數AP基地台，讓公司的無線網路延伸再延伸，讓網管人員不需跑上跑下設定網路，透過管理畫面即可清楚知道所有AP基地的狀態同時提升管理效率。

業界少有的設計 - 無線網路可以分成兩個網段

這台VigorAP 810 支援兩個網段 (two virtual LANs，VLANs)，還可個別配DHCP; 使用者可以決定將無線網路分成兩個網段或者決定要不要串在一起。

內建USB 印表機伺服器

使用者可以此USB埠連接外部印表機，滿足有線與無線環境的列印需求。當您使用一對 VigorAP 810，來達成橋接模式 (bridge mode) 擴充無線網路涵蓋範圍，外部印表機就更方面被架設在最符合公司日常應用的位置。

整合VigorACS SI 中央網管管理系統

對於多點安裝(multiple-deployed) 的 VigorAP 810，可透過TR-069協定進行韌體升級、設定備份與回存。

無線基地台

- 模式:
  - AP 模式
  - 基地台基礎建設
  - AP 橋接點對點
  - AP 橋接點對多點
  - WDS無線分散系統
  - 通用中繼器
- 與IEEE802.11b/g/n 相容
- 無線用戶端清單
- 64/128-bit WEP 加密模式
- WPA/WPA2 加密模式
- 多重 SSID
- 隱藏 SSID
- Wi-Fi 防護設定功能 (WPS)
- 無線影音多媒體傳輸品質確保 (WMM)
- MAC 位址存取控制
- 無線客戶端隔離
- 內部 Radius伺服器
- MAC 複製
- AP 客戶端安全: TLS, PEAP
- DHCP 伺服器
- VLAN 分組和LAN A & B SSID對映

USB

- 印表機伺服器

網路管理

- 網頁的使用者介面 (HTTP)
- 指令式管理介面 (Telnet)
- 設定備援/還原功能
- 內建自我檢測功能
- 透過 WUI 韌體更新
- 連線數逾時管理
- 可結合Vigor路由器APM功能管理多台AP
- 可透過TR-069協定進行韌體升級、設定備份與回存

硬體介面

- 5 個 10/100Base-TX LAN Switch, RJ-45
  (1 個 PoE 埠在 LAN-A1埠)
- 1 個 USB Host 2.0
- 2 個可拆式天線
- 1 個硬體重置按鈕
- 1 個 Wireless on/off/WPS 按鈕
- 1 個 電源按鈕

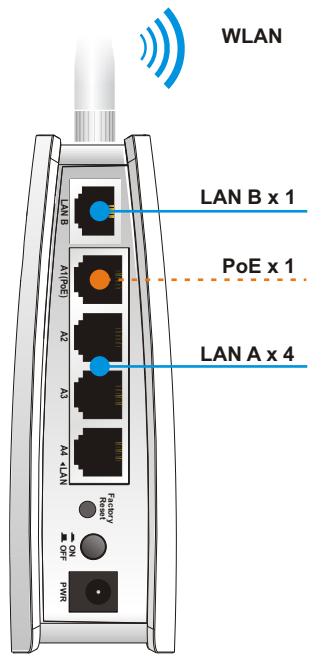

雙LAN

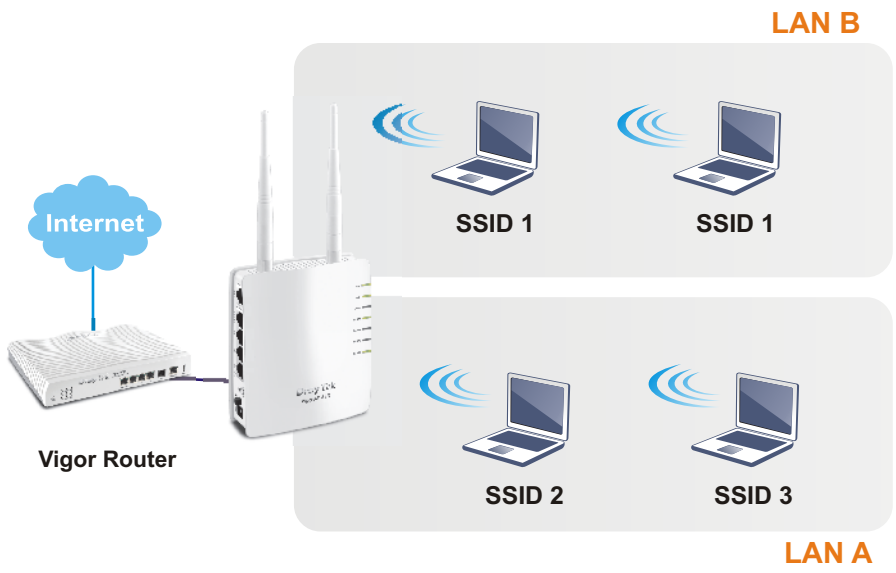

Tel: +886-3-5972727 Fax: +886-3-5972121 www.draytek.com.tw E-mail: support@draytek.com.tw
本產品所提及之商標,皆屬於該製造商所有。內容如有修正, 恕不另行通知。
CCAH14LP0110T1